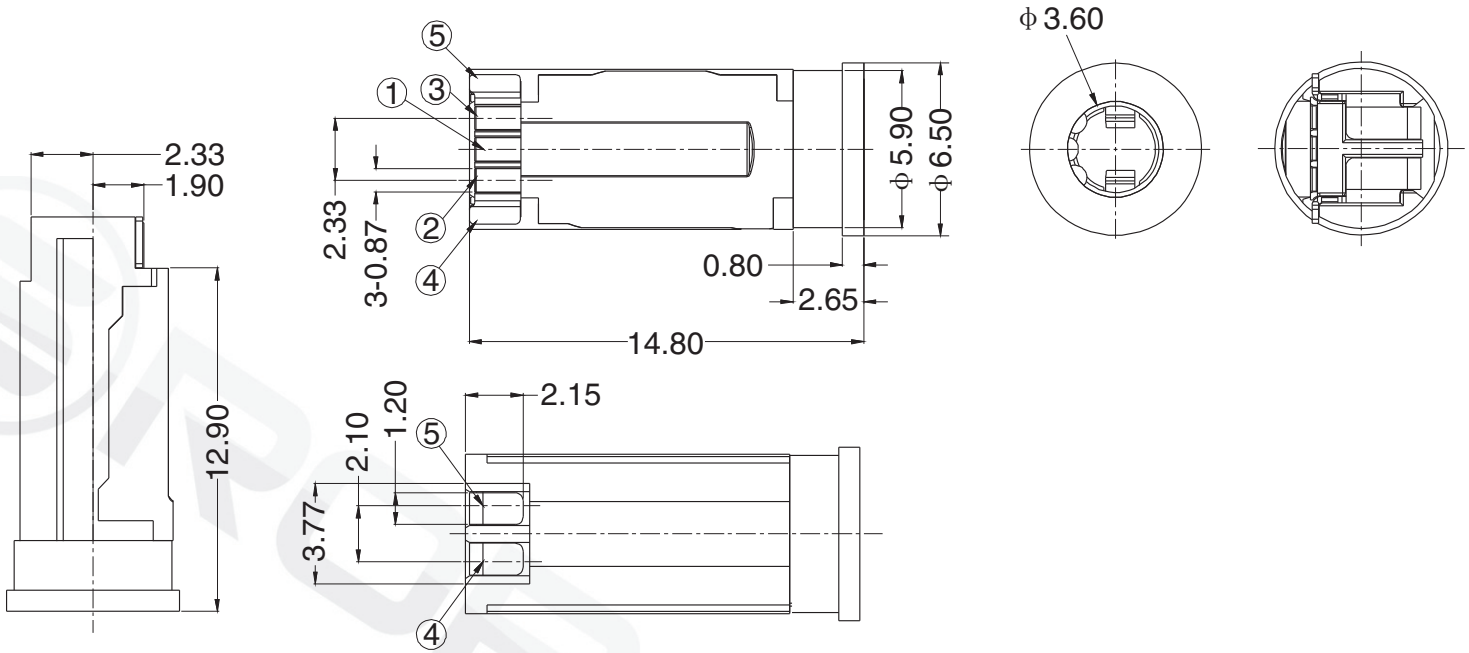

主要技术参数、性能
The Main Thchnology Performance

额定电流、电压 Rate voltage current	DC 30V 0.5A
接触电阻 Contact resistance	≤100mΩ
绝缘电阻 insulated resistance	≥100mΩ DC 500V
耐受电压 Withstand Voltage	AC 500V (50-60HZ)1min
电寿命 Electrical Life	5000 Cycles
使用温度 Service temperature	-25℃+ 80 ℃
使用湿度 Ambient humidity used	≤85%RH
耐焊温度 Withstand Soldering temperature	260℃± 5℃ 5S±1S

项目 ITEM	名称 DESCRIPTION	材质 MATERIAL	数量 QYT	表面处理/颜色 FINSH/COLOR
E				
D				
C				
B				
A				

标记 SING	处数 FREQUENCY	更改文件号 REVISION	签名 APPROVED	日期 DATE

第一视角
FIRST VIEW

设计 DESIGN	Zhaoming		
审核 CHECKED	Zengyong		
批准 APPROVED	Fuyunfeng		

比列 SCALE		一般公差 GENERAL TOLERANCE	
单位 UNIT	mm	0.5~2	±0.10
重量 WELGHT		2~5	±0.15
		5~10	±0.20
		角度 ANGLE	±0.5°

名称/NAME:
耳机插座
PHONE JACK SERIES

型号/MODEL:
PJ380A

SROPARTS
三荣部品